客户满意是我们的宗旨

We aim at customers satisfaction.

中国重汽集团国际有限公司

SINOTRUK INTERNATIONAL LTD.

地址：济南市高新区华奥路 777 号

Add: No. 777 Hua' ao Road, Innovation Zone, Jinan, 250001, Shandong Province, P. R. China

电话：+86 531 58062933 +86 531 58062935

Tel: +86 531 58062933 +86 531 58062935

SINOTRUK

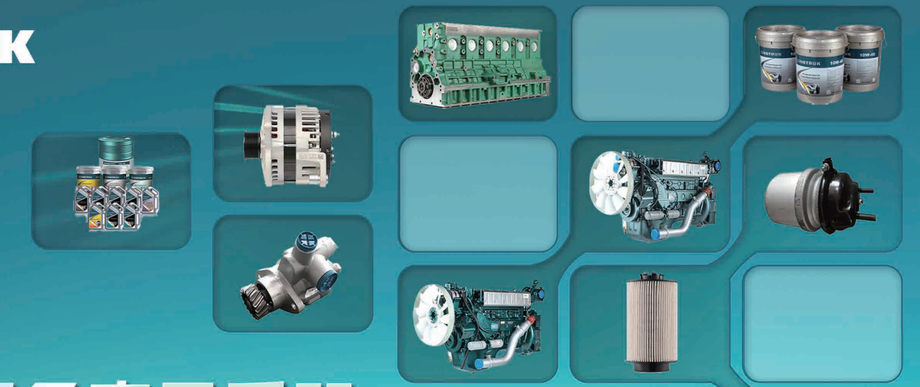

后市场服务产品手册

After-market Service Product Manual



目 录
Contents

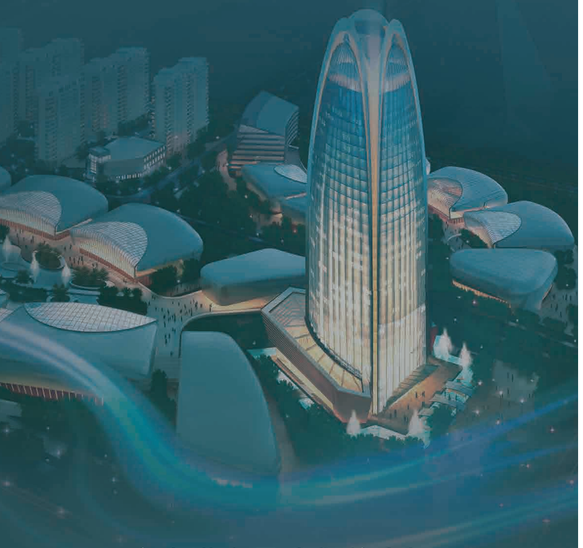

客户满意是我们的宗旨
We aim at customers'satisfaction.

公司简介
About us 01

各大总成 配件分类爆炸实物图
Major Assemblies, Repair Kits, and Wear-and-Tear Consumable Parts 02

修理包
About us 34

轮胎
Tyre 39

保养用品
Maintenance materials 42

中心库网络分布图
Distribution Map of Central Warehouse Network 43

包装
Packaging 44

公司简介 About us

SINOTRUK (Hong Kong) Limited was listed on the main board of the Hong Kong Stock Exchange in 2007. Its parent company China National Heavy Duty Truck Group Co., Ltd.(CNHTC) produced China’ s first heavy-duty truck in 1960 and it is China’ s largest heavy-duty truck manufactur-ing and export bases. With more than 48,000 employees, SINOTRUK manufactures heavy trucks, medium trucks, light trucks and special purpose trucks to diversify customers.

The headquarter of SINOTRUK is located in Jinan, Shandong province of China, and its production bases spread out within 8 provinces. It also has China’ s exclusive National Heavy-duty Automotive Engineering Technology Research Center and National Heavy Duty Truck Quality Supervi-sion and Inspection Center approved by Chinese government continuous contributing to the heavy duty truck society in China.

Since its establishment, SINOTRUK always insists the development strategy of combining independent innovation with foreign cooperation. It cooperated with world well-known truck companies: Steyr, Volvo and MAN to promote various vehicle platforms with self-made engine, trans-mission, axle and etc., to meet its diverse customers’ requirements. In addition, more than 10 world-famous parts suppliers from different coun-tries have built electron-ic, mechatronic joint venture cooperation with SINOTRUK.

Through years of efforts, SINOTRUK has developed prominent advantages in market network, product, technology and quality, and established a distinctive cultural concept. Its vision is concentrating on commercial vehicle indus-trial field and providing more scientific, better environ-mene-friendly and better customer-focus vehicle utilization solution to its global customers

驾驶室总成 Cab Assembly

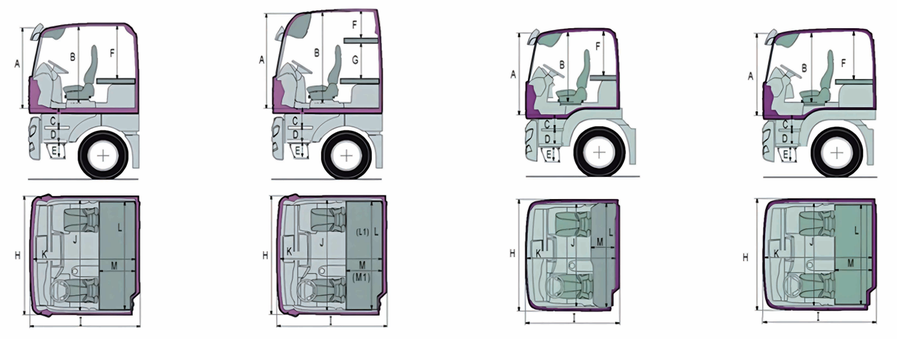

G7S-P/C9H-P　G7S-E/C9H-E　G7S-M　G7S-F

型号 Model	参数 Parameter	A	B	C	D	E	F	G	H	I	J	K	L	L1	M(卧铺宽) (Bed width)	M1(上卧铺) (Upper bed)
G7S-P	宽体高地板加长-平顶 Wide body, high floor, extended type - flat roof	1620	1540	340	300	330	1042	/	2440	2280	2256	2145	2226	/	873	/
G7S-E	宽体高地板加长-高顶 Wide body, high floor, extended type-high roof	1905	1805	340	300	330	565	690	2440	2280	2256	2145	2226	2125	873	674
G7S-M	中宽体低地板中长-平顶 Medium-wide body, low floor, zmedium-long type - flat roof	1645	1385	340	310	310	927	/	2440	1880	2056	1770	2037	/	525	/
G7S-F	中宽体低地板加长-平顶 Medium-wide body, low floor, extended type - flat roof	1645	1385	340	310	310	915	/	2440	2280	2056	2145	2069	/	870	/
C9H-P	宽体高地板加长-平顶 Wide body, high floor, extended type - flat roof	1620	1540	340	300	330	1042	/	2440	2280	2256	2145	2226	/	873	/
C9H-E	宽体菱地板加长-高顶 Wide body, high floor, extended type-high roof	1905	1805	340	300	330	565	690	2440	2280	2256	2145	2226	2125	873	674

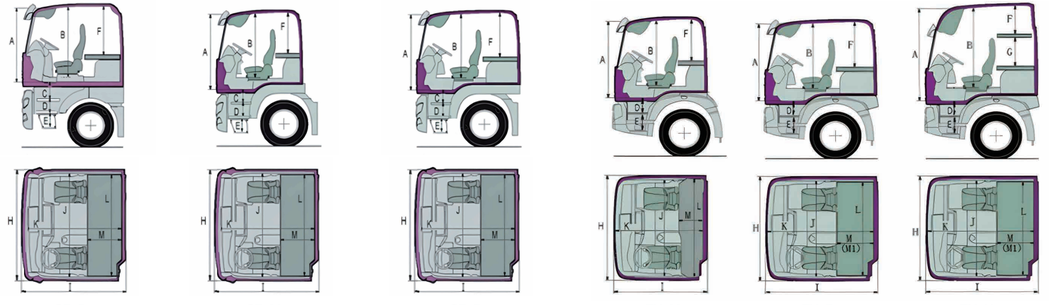

G7-P　G7-M　G7-F　TX-M　TX-F　TX-U

型号 Model	参数 Parameter	A	B	C	D	E	F	G	H	I	J	K	L	L1	M(卧铺宽) (Bed width)	M1(上卧铺) (Upper bed)
G7-P	宽体加长-平顶 C7 wide body,extended type - flat roof	1660	1560	340	300	330	1025	/	2440	2280	2256	2145	2200	/	790	/
G7-M	中宽体中长-平顶 C7 medium-wide body,low floor, medium-long type-flat roof	1645	1385	320	310	300	935	/	2440	1880	2056	1770	2020	/	525	/
G7-F	中宽体加长-平顶 C7 medium-wide body, low floor,extended type-flat roof	1645	1385	320	310	300	923	/	2440	2280	2056	2145	2005	/	525	/
TX-M	标准-平顶(保险杠中位) Standard type -flat roof, bumper-central	1645	1385	/	360	380	935	/	2440	1880	2056	1770	2020	/	525	/
TX-F	加长-平顶(保险杠中位) Extended type -flat roof, bumper-central	1645	1385	/	360	380	933	/	2440	2280	2056	2145	2056	/	900	/
	加长-平顶(保险杠低位) Extended type -flat roof, bumper-lower			360	320	300										
TX-U	加长-高顶(保险杠中位) Extended type -high roof, bumper-central	1925	1665	/	360	380	514	640	2440	2280	2056	2145	2056	/	900	692
	加长-高顶(保险杠低位) Extended type -high roof, bumper-lower			360	320	300										

发动机总成 Engine Assembly

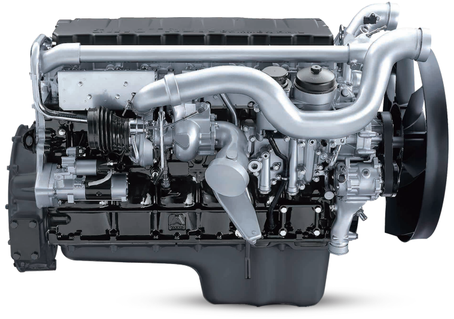

MC11共轨柴油发动机 Mc11 Diesel Engine

发动机型号 Engine type	排放水平 Emission standard	排量（L） Displacement	额定功率（PS） Rated power	额定转速（r/min） Rated speed	最大扭矩（Nm） Max.torque	最大扭矩转速（r/min） Max.torque speed
MC11.35-30	Euro III	10.518	350	1900	1750	1000-1400
MC11.39-30	Euro III	10.518	390	1900	1900	1000-1400
MC11.43-30	Euro III	10.518	430	1900	2100	1000-1400
MC11.36-50	Euro V	10.518	360	1900	1800	1000-1400
MC11.40-50	Euro V	10.518	400	1900	1900	1000-1400
MC11.44-50	Euro V	10.518	440	1900	2100	1000-1400

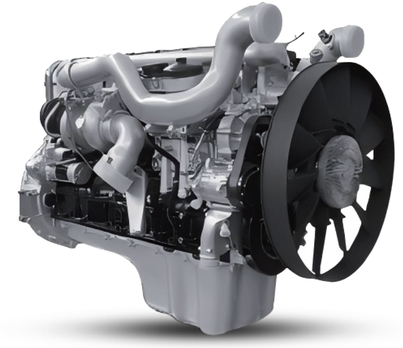

MC13共轨柴油发动机 Mc13 Diesel Engine

发动机型号 Engine type	排放水平 Emission standard	排量（L） Displacement	额定功率（PS） Rated power	额定转速（r/min） Rated speed	最大扭矩（Nm） Max.torque	最大扭矩转速（r/min） Max.torque speed
MC13.48-30	Euro III	12.419	480	1900	2300	1050-1400
MC13.54-30	Euro III	12.419	540	1900	2500	1050-1350
MC13.48-50	Euro III	12.419	480	1900	2300	1050-1400
MC13.54-50	Euro V	12.419	540	1900	2500	1050-1350
MC13.48-50A	Euro V	12.419	480	1800	2400	900-1400
MC13.50-50A	Euro V	12.419	500	1800	2500	900-1400
MC13.54-50A	Euro V	12.419	540	1800	2600	900-1400
MC13.57-50A	Euro V	12.419	570	1800	2700	900-1400

再制造发动机　Remanufactured Engine

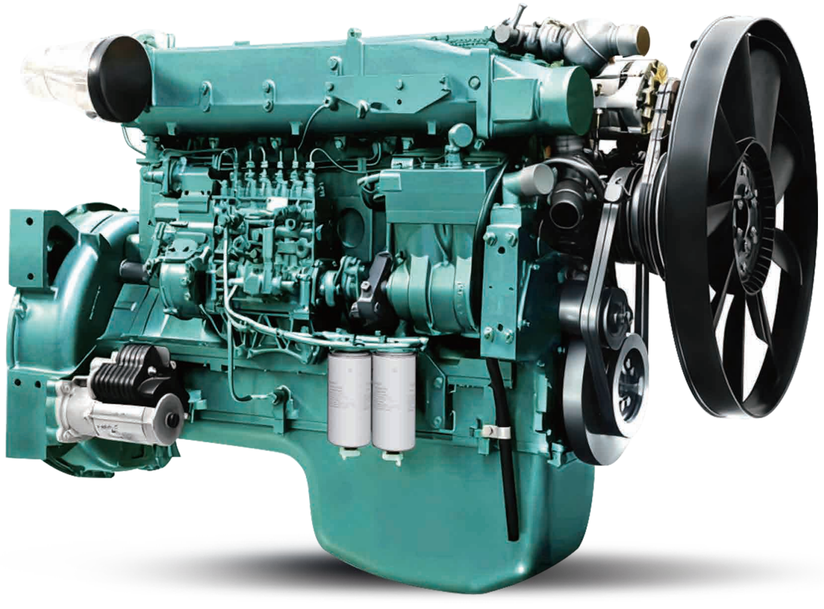

SINOTRUK

高质量
HIGH QUALITY

再制造发动机的质量等同于新机

Quality of remanufactured engine is the same as that of new engine

旧机　复强发动机再制造　新机

低价格
LOW PRICE

远远低于新机的价格

Much far lower price than new engine

质保承诺
QUALITY PROMISE

“三包”服务政策与新机相同

Three packages of service is the same as new engine

绿色产品
GREEN PRODUCT

资源循环利用节能减排

Resources recycling,energy saving & emission reduction

WD615发动机技术参数 Engine Specification

发动机型号机组 Engine Model Unit	排量 Displacement	缸数 Cylinder Count	功率 / 转速 Power/Speed	缸径 / 行程 Bore/Stroke	发动机类型 Engine Type	压缩比 Compression Ratio	重量 Weight
	L		kW/rpm	mm/mm			kg
WD615.47	9.726	6	273/2200	126/130	增压中冷Turbo-intercooled	17.5:1	850
WD615.69	9.726	6	247/2200	126/130	增压中冷Turbo-intercooled	17.5:1	850
WD615.87	9.726	6	213/2200	126/130	增压中冷Turbo-intercooled	17.5:1	850
WD615.62	9.726	6	196/2200	126/130	增压中冷Turbo-intercooled	17.5:1	850

再制造发动机　Remanufactured Engine

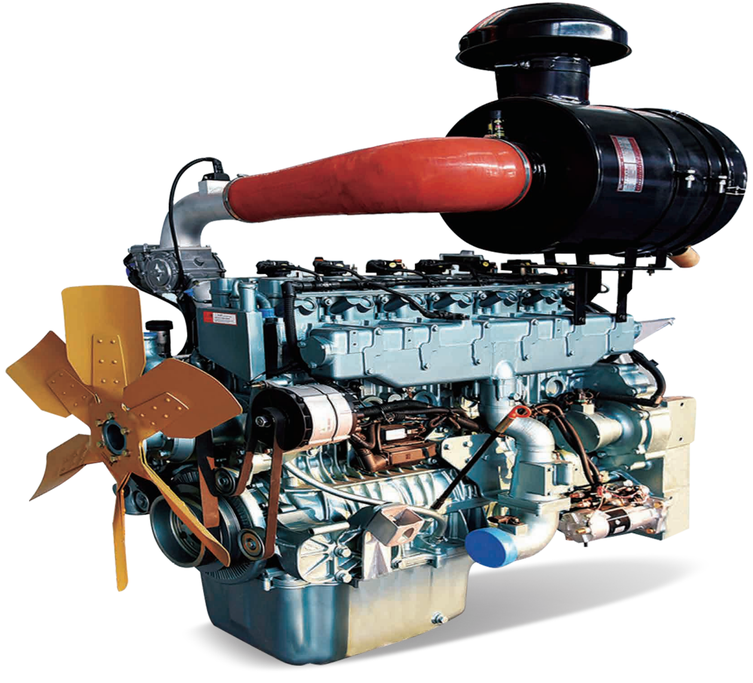

SINOTRUK

高质量 HIGH QUALITY

再制造发动机的质量等同于新机

Quality of remanufactured engine is the same as that of new engine

旧机　复强发动机再制造　新机

低价格 LOW PRICE

远远低于新机的价格

Much far lower price than new engine

质保承诺 QUALITY PROMISE

“三包”服务政策与新机相同

Three packages of service is the same as new engine

绿色产品 GREEN PRODUCT

资源循环利用节能减排

Resources recycling,energy saving & emission reduction

T12发动机技术参数 Engine Specification

发动机型号机组 Engine Model Unit	排量 Displacement	缸数 Cylinder Count	功率 / 转速 Power/Speed	缸径 / 行程 Bore/Stroke	发动机类型 Engine Type	压缩比 Compression Ratio	重量 Weight	进气压力 Intake Pressure
	L		kW/rpm	mm/mm			kg	kPa
T12D-1	11.596	6	225/1500	126/155	增压中冷Turbo-intercooled	11.0:1	950	3.6-6.8
T12D-3	11.596	6	248/1500	126/155	增压中冷Turbo-intercooled	11.0:1	950	3.6-6.8
T12D-5	11.596	6	275/1500	126/155	增压中冷Turbo-intercooled	11.0:1	950	150-300

再制造发动机　Remanufactured Engine

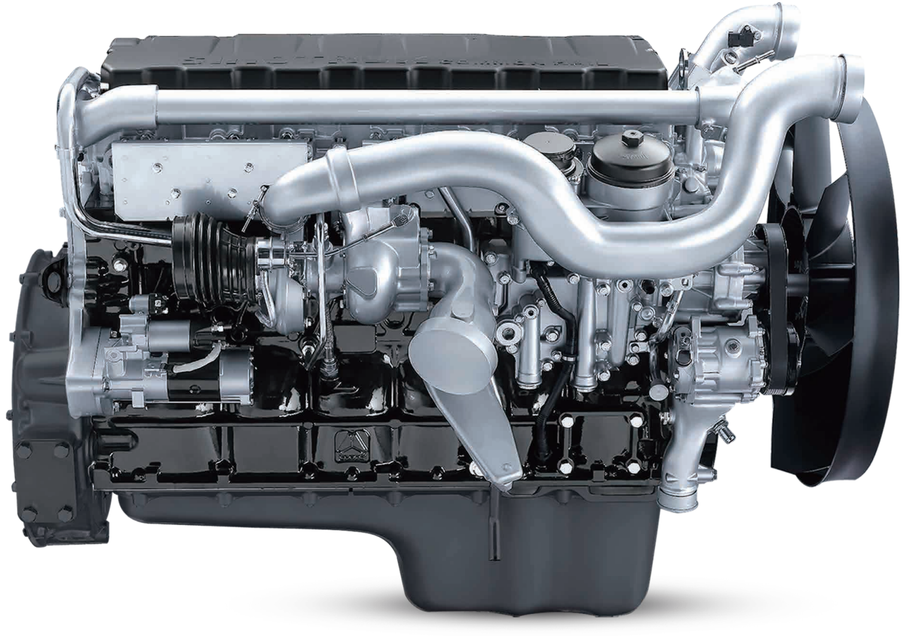

SINOTRUK

高质量 HIGH QUALITY

再制造发动机的质量等同于新机

Quality of remanufactured engine is the same as that of new engine

旧机　复强发动机再制造　新机

低价格 LOW PRICE

远远低于新机的价格

Much far lower price than new engine

质保承诺 QUALITY PROMISE

“三包”服务政策与新机相同

Three packages of service is the same as new engine

绿色产品 GREEN PRODUCT

资源循环利用节能减排

Resources recycling,energy saving & emission reduction

MC11/13发动机技术参数 Engine Specification

发动机型号机组 Engine Model Unit	排量 Displacement	缸数 Cylinder Count	功率 / 转速 Power/Speed	缸径 / 行程 Bore/Stroke	发动机类型 Engine Type	压缩比 Compression Ratio	重量 Weight
	L		kW/rpm	mm/mm			kg
MC11SCR 国五 China V	10.518	6	238-341/1900	120/155	增压中冷Turbo-intercooled	19:1	960/975
MC11 国六 China VI（Hi-SCR）	10.518	6	297-341/1900	120/155	增压中冷Turbo-intercooled	19:1	960
MC11H 国六 China VI（Hi-SCR）	11.051	6	297-363/1900	123/155	增压中冷Turbo-intercooled	19:1	960
MC13SCR 国五 China V	12.419	6	341-400/1900	126/166	增压中冷Turbo-intercooled	19:1	975
MC13 国六 China VI（Hi-SCR）	12.419	6	341-400/1800	126/166	增压中冷Turbo-intercooled	19:1	970
MC13H 国六 China VI（Hi-SCR）	13.02	6	356-444/1800-1900	129/166	增压中冷Turbo-intercooled	19:1	965

变速箱总成 Transmission Assembly

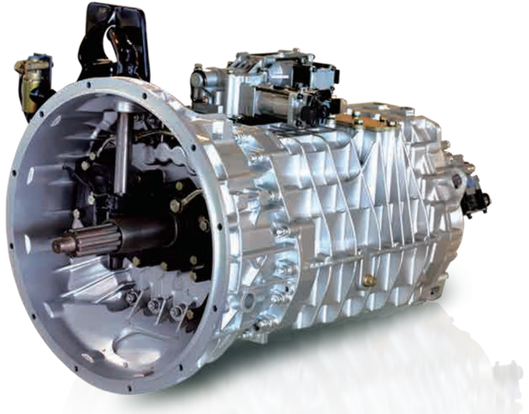

变速箱类型 Transmission sort	变速器型号 Transmission type	最大输入扭矩(Nm) Max. input torque	挡数 Gears number	头挡速比 Head gear ratio	超速挡(C) 速比 Overspeed gear ratio	特点 Feature	壳体材质 Shell material
HW 手动变速箱 HW manual transmission	HW19710(C)	900(2100)	10	14.283(10.728)	0.751	直齿 Straight tooth	铝壳/铁壳Aluminum/lron
	HW19712(C)	1900(2100)	12	15.012(11.795)	0.786	直齿 Straight tooth	铝壳/铁壳Aluminum/lron
	HW25712XST(C)	2500(2500)	12	14.941(11.697)	0.783	斜齿同步器 Helical tooth, with synchronizer	铝壳/铁壳Aluminum/lron
	HW25716XSTL(C)	2500(2500)	16	15.628(12.960)	0.833	斜齿同步器 Helical tooth, with synchronizer	铝壳Aluminum
HW 自动变速箱 HW automatic transmission	HW95510ACL	1000	10	9.060	0.779	直齿 AMT Straight tooth, AMT	铝壳Aluminum
	HW15710A(C)	1500(1650)	10	14.283(10.728)	0.751	直齿 AMT Straight tooth, AMT	铝壳/铁壳Aluminum/lron
	HW25712XA(C)	2500(2700)	12	15.012(11.795)	0.786	斜齿 AMT Helical tooth,AMT	铝壳/铁壳Aluminum/lron
	HW25712XACJ	2700	12	11.834	0.773	斜齿加强 AMT Helical tooth, AMT	铁壳lron
	HW25716XAL(C)	2500(2500)	16	15.628(12.960)	0.833	斜齿 AMT Helical tooth, AMT	铝壳Aluminum
	HW27716XAL(C)	2750(2750)	16	16.193(13.314)	0.841	斜齿 AMT Helical tooth, AMT	铝壳Aluminum
	HW30716XACL	3000	16	13.314	0.841	集成式 AMT Integrated AMT	铝壳Aluminum

车桥总成　Axle Assembly

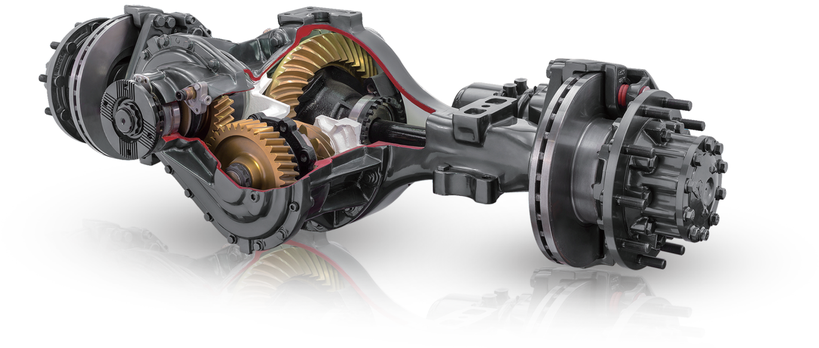

型号 Axle type	单桥承载(T) Single bridge load	速比 Ratio								类型 Axle sort	制动器规格 Brake specification	桥壳工艺/截面(mm) Axle housing sectional dimension
MCJ09BGY	9	3.7	3.91	4.11	4.33	4.63	4.63	/	/	单桥，单级减速桥 Single axle, Single reduction axle	ϕ400x180	冲焊:Welding110x150x11
MCJ11BGY	11	3.08	3.36	3.7	4.11	4.33	4.33	4.63	5.29	单桥/双联桥,单级减速桥 Single/Double axle, Single reduction axle	ϕ410x180	冲焊:Welding135x156x11
MCY11BGS	11	3.08	3.36	3.7	4.11	4.33	4.33	4.63	5.29	单桥/双联桥，单级减速桥 Single/Double axle, Single reduction axle	ϕ410x180	冲焊:Welding135x156x14
MCY11BES	11	3.08	3.36	3.7	4.11	4.33	4.33	4.63	5.29	单桥/双联桥,单级减速桥 Single/Double axle, Single reduction axle	P22 .5"	冲焊:Welding135x156x14
MCJ12BGY	12	3.08	3.36	3.7	4.11	4.63	4.63	5.29	/	双联桥，单级减速桥 Double axle,Single reduction axle	ϕ410x180	冲焊:Welding135x156x11
MCY12BGS	12	3.08	3.36	3.7	4.11	4.63	4.63	5.29	/	单桥/双联桥，单级减速桥 Single/Double axle, Single reduction axle	ϕ410x180	冲焊:Welding135x156x14
MCY12BES	12	3.08	3.36	3.7	4.11	4.63	4.63	5.29	/	双联桥，单级减速桥 Double axle,Single reduction axle	P22.5"	冲焊:Welding135x156x14
MCY12JGS	12	3.08	3.36	3.7	4.11	4.63	4.63	5.29	/	单桥,单级减速桥 Single axle, Single reduction axle	ϕ410x200	冲焊:Welding135x156x14

型号 Axle type	单桥承载(T) Single bridge load	速比 Ratio								类型 Axle sort	制动器规格 Brake specification	桥壳工艺/截面(mm) Axle housing sectional dimension
MCJ13BG	13	2.85	3.08	3.36	3.7	4.11	4.63	5.29		双联桥，单级减速桥 Double axle, Single reduction axle	ф410x220	冲焊:Welding135x156x11
MCJ13JG	13	2.85	3.08	3.36	3.7	4.11	4.63	5.29		单桥/双联桥，单级减速桥 Single/Double axle, Single reduction axle	ф410x220	冲焊:Welding135x156x14
MCY13BGS	13	2.85	3.08	3.36	3.7	4.11	4.63	5.29		单桥/双联桥,单级减速桥 Single/Double axle, Single reduction axle	ф410x220	冲焊:Welding135x156x11
MCY13BES	13	2.85	3.08	3.36	3.7	4.11	4.63	5.29		双联桥，单级减速桥 Double axle, Single reduction axle	P22.5"	冲焊:Welding135x156x14
MCY13JGS	13	2.85	3.08	3.36	3.7	4.11	4.63	5.29		单桥/双联桥，单级减速桥 Single/Double axle, Single reduction axle	ф410x220	冲焊:Welding135x156x14
MCY13JES	13	2.85	3.08	3.36	3.7	4.11	4.63	5.29		单桥,单级减速桥 Single axle, Single reduction axle	P22.5”	冲焊:Welding135x156x14
MCX16ZG	16	4.14	4.803	5.451	6.037	6.502	/	/		单桥/双联桥，双级减速桥 Single/Double axle, Dual reduction axle	ф410x220	铸造:Casting156x174x12
MCP16ZG	16	3.63	4.20	4.77	5.26	/	/	/		单桥，双级减速桥 Single axle, Dual reductionaxle	ф410x220	铸造:Casting166x177x14
MCP16ZG	16	4.20	4.77	5.26	5.92	6.73	/	/		双联桥，双级减速桥 Double axle, Dual reduction axle	ф410x220	铸造:Casting166x177x14
MCP23ZG	23	4.77	5.26	5.92	6.73	/	/	/		双联桥，双级减速桥 Double axle, Dual reduction axle	ф410x220	铸造:Casting166x180x17

驾驶室配件 Cab Spare Parts





窗帘滑块



冷凝器

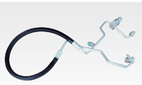

冷蒸管总成



悬架橡胶支座总成



BHT 375M扎带



极限报警装置



刮片总成（NJ17）



新型挡泥板橡胶拉带（邢台威力）



驾驶室悬置衬套2



销轴



新型电源总开关



HOWO前悬螺旋弹簧减振器总成（320sus工程长驾驶室）



聚氨酯衬套



气控锁止阀总成



限位垫圈



输油泵总成（重油图号S311-000B）



高度控制阀总成



门锁+油箱盖+点火锁芯总成



举升油管



双音气喇叭无支架



铰链座



A立柱固定用塑料铆钉



左车门玻璃（NJ17）



前下视镜总成



车门补盲镜总成（NJ17）



右玻璃升降器总成（NJ17）



液压锁总成



限位块总成



雨刮电机总成（NJ17）



左内抠手总成（NJ17）



翻转油缸总成



左门锁外把手（NJ17）



前组合灯压板



风窗洗涤器泵



导向橡胶塞



前舱盖拉手总成



前舱盖拉手总成



前轮罩焊接总成（新图案商标）



保护条总成



空调压缩机总成（热区）

简易挡泥板上盖（邢台威力）

左侧后视镜下壳（带左摄像头）

右弹簧片（与左件对称）

后轮挡泥板

暖风芯体总成

鼓风机总成

油门踏板总成

堵盖_外饰件带底漆

蒸发器总成

H型膨胀阀（豪沃N）（上海仪达）

下防滑板

保险杠_外饰件带底漆

蒸-压低压管路总成（NX MC11）

SITRAK文字标牌（金色）

驾驶室前悬下支架

SINOTRUK

变速箱配件　Transmission Spare Parts

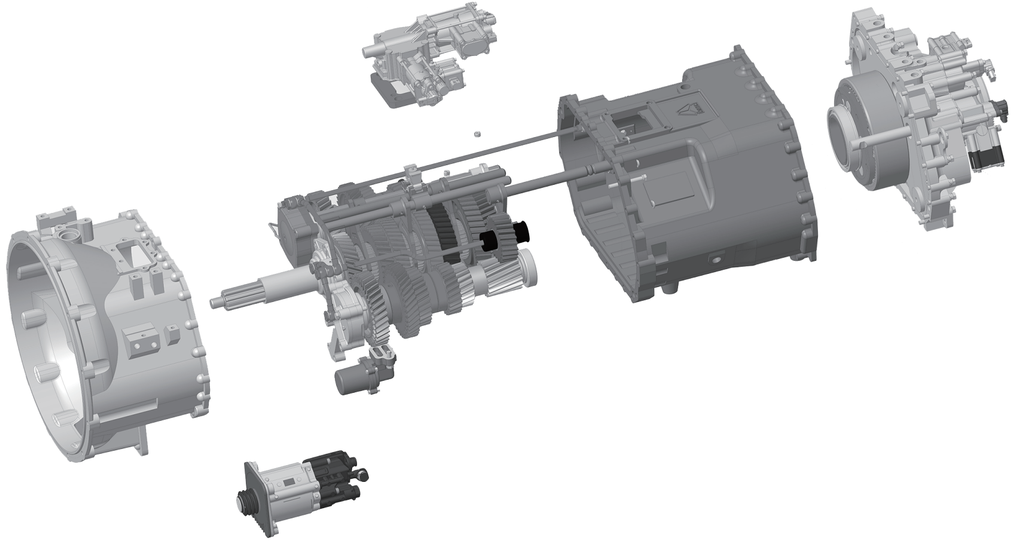


管夹


缓速器出水钢管支架


轴承装配总成


锁止垫片


橡胶轴承


离合器助力缸
（Φ102、Φ25）


推力轴承


双H阀总成


嵌入式锁紧垫圈(M10)


滚子间隔片


油封


选挡软轴总成


双H阀衬垫


里程表传感器


离合器总泵


主轴齿轮挡片


换挡软轴总成


主轴滑套


同步推块


离合器总泵及储油罐总成


直通接头体NG12/NW6


拨叉摆块


离合器高压油管


变速器换挡手柄及
挡位标牌总成(10挡)


铰链销轴


拨叉轴总成


范围挡成型软管总成(高挡)


十字键


蜗壳出口密封垫


差速器行星轮


范围挡同步滑套


高档锥毂总成


离合器开关


变速器制动片


范围档锁弹簧


同步器总成


输入轴端盖总成


范围挡同步环


圆柱滚子
11X23IIIb GB4661


差速锁拨叉轴


低挡锥毂总成


变速叉滑块


同步器锁销


同步器锁销座


同步器锁块


AMT助力缸


行星齿轮


操纵器(右置)


范围挡同步齿座


输入轴、主轴连接卡簧


轴封

同步器弹簧

车桥配件　Axle Spare Parts

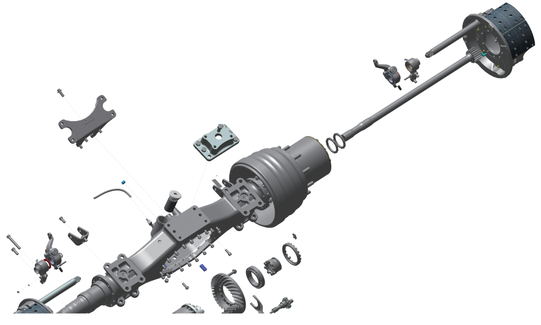



滚针 GB/T 309-2000-P 3X21.8 G2 -1，-3



行星轮轴



铆钉

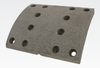

制动摩擦片



回位弹簧



后制动鼓



制动块总成



制动鼓



圆锥滚子轴承



制动蹄总成



直角接头体NG12/NW9



滑脂嘴总成（BM8*1 D71412 ZN）



继动阀



弹簧销



滚轮衬套



行星齿轮垫片



锁片



ABS传感器（WABCO）



膜片式弹簧制动气室L=70



支销座衬套



推块内弹簧



端盖垫片



锁紧螺母(左)



油封 42×52×5/8.5



制动鼓



主销



差速器行星轮



制动蹄支承销



ABS电磁阀



支销油封



滚轮



支销



下衬套



短滑销



制动间隙自动调整臂(左)



制动蹄支销座



太阳轮



轮毂端盖

制动凸轮轴



制动盘(Z3)

隔圈

半轴(左)

挡油盘

中桥轴间差速器总成_分装_组合件

右后轮ABS传感器

主销盖

滑销保护套压环

滑销盖(短滑销侧)

防尘罩带橡胶塞总成(右)

钳体总成(右)

滑销衬套

制动蹄总成

滑销保护套

制动器防尘罩(左)

ABS齿圈

制动底板

长滑销

锥齿轮副参数表(27/18)

轮端法兰总成

法兰总成

离合器配件　Clutch Spare Parts


离合器分离轴承总成


CH430-21从动盘总成
(浙江奇碟)(B-8095)


离合器压盘总成


430拉式离合器从动盘总成
(扭矩3350/KM-X)


分离轴承


430拉式离合器压盘总成
(CH430-21/大马力/带除尘孔)


自动调心型离合器分离轴承总成


C380T000-1G01-3
离合器从动盘组件


离合器分离轴承座总成

底盘配件　Chassis Spare Parts


底盘附加线束


电瓶箱盖总成(无豁口，灰色)


车轮螺母


车轮螺栓


干燥器银罐


嵌入式锁紧垫圈(M16)


张紧销


直推力杆总成


滑脂嘴总成(CM10*1 D71412)


前稳定杆轴承


弹性元件NG12


四回路保护阀


前稳定杆衬套


V型推力杆总成


后钢板弹簧总成第五片


橡胶支座总成_(底漆+面漆
70μm或底漆+粉末100μm)


车轮螺栓防护帽
(重汽车轮螺母 银杏叶标识)


后稳定杆轴承


T型三通接头体2-NW9/NG12


22.5×9.00加强型钢车轮总成
(335分布圆)


橡胶支承


前簧吊耳总成


后悬减振器总成(气囊)


拉杆接头总成(右)


牵引钩总成


稳定杆衬套


后板簧左后支架


70178万向节总成(普通型)


制动软管总成


右大灯防护罩


转向叶片泵


左前挡泥板(H77)


直角接头体NG12/NW12


转向横拉杆总成
(ϕ50,1651,免维护)


桥间传动轴(改进型57144/
XS165加强/1400)


高位脚踏板左骨架总成


铝合金储气筒总成Φ246/20L


动力转向器总成


球面销总成


挂车控制阀


前平衡夹总成


前橡胶支承总成(康迪泰克)


右后挡泥板支架总成

电器配件
Electrical appliances Spare Parts


DCU总成(空气辅助国五)


10A片式熔断器T5G/T7H


电磁阀(P99接头)


NanoBCU控制器


20A常开式继电器


报警器压板总成


电气接线盒总成


压力开关


T7燃油组合仪表
（TFT国五/新RT）


二极管T5G/T7H


冷却液液位传感器


倒车蜂鸣器


节温器 85℃~95℃


液压锁传感器


7芯柔性电缆(ISO 1185)


7路保险丝装置总成(国六)


电子油门总成

电瓶箱盖总成
（有豁口，灰色）

ECU(868)

输出轴速度传感器

后处理器总成

室外温度传感器

车辆挂车模块

发电机电源线束

新型电磁式电源总开关
（低保持电流）

ECAS（6×2双点）
电控单元

内开拉线

过线盒防护罩

灯具配件　Lamps Spare Parts


牌照灯


挂车前标识灯
（琥珀色/俄罗斯）


矿用车工作灯


阅读灯(可旋转)


侧标志灯


带侧标志灯7功能组合后灯
（左）


驾驶室内照明灯


前雾灯(H3PK22S)


右前组合大灯
(NJ-17 昼行灯 电调)


警示灯(LTE135)


前转向灯
（PY21WBAU15S)


前示廓灯总成


旋转灯光开关(AUTO)


灯光开关


侧转向灯


H1灯泡


气压信号灯开关


左前照灯总成（右置车）


辅助远光灯(R5WBA15S)


遮阳罩右示廓灯(NJ-17)


制动灯开关
(豪沃N/霍尔永磁式)

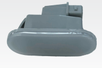
门灯


倒车灯（LED白色）


制动灯(LED红色)


卧铺灯


ADR异常指示灯

后围照明灯


后示廓灯总成


杂物箱灯


后雾灯总成

发动机配件　Engine Spare Parts

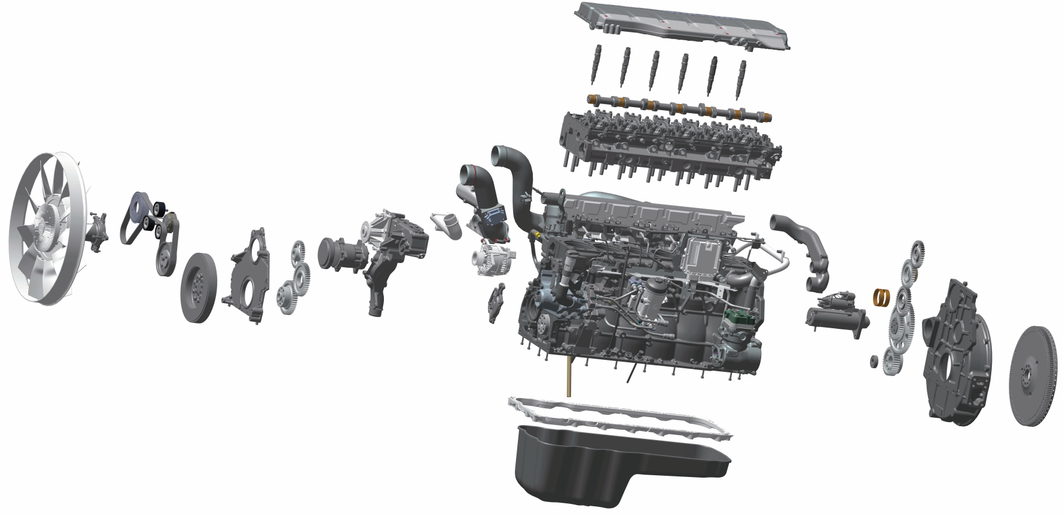



油水分离器水杯



火花塞（E290）



排气管垫片



气门锁夹



多楔带 8PK 1920



油滤器



节温器 71℃~86℃



活塞销挡圈



活塞



气缸套
（参图R61540010006）



主轴瓦付



ECAS高度传感器



喷油器总成



骨架油封



液压手动油泵



扭曲锥面环



活塞销挡圈



惰轮总成



气缸盖衬垫



油门拉索总成
(HOWO7系列)



卡箍



电子式气压传感器(森萨塔)



活塞环组



进气门杆油封



自动张紧轮



飞轮螺栓



波形弹簧卡箍



机油压力传感器



停油缸



活塞销



水温传感器



减速型起动机



联轴器总成



28V/70A交流发电机



弹性连接片



气门弹簧



凸轮轴轴瓦



进气门



止推片上片



水泵

喷油器进油接管

燃油箱盖总成
(NJ17 含2把机械钥匙)

气门桥

摇臂机构

机油喷嘴

电控硅油风扇

发动机垫片修理包



本产品经过中国重汽认证，适用于中国重汽生产的车辆。
This product has been certified by SINOTRUK . Applicable to all vehicle types produced by SINOTRUK.

发动机四配套修理包



本产品经过中国重汽认证，适用于中国重汽生产的车辆。
This product has been certified by SINOTRUK . Applicable to all vehicle types produced by SINOTRUK.

变速器垫片修理包

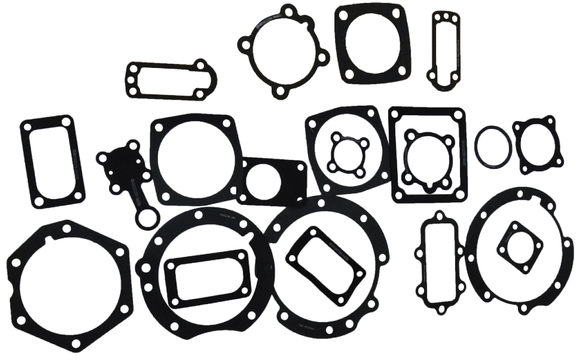

配件名称	配件数量
端盖衬垫	1
输出轴后端盖衬垫（缓速器）	1
盖板衬垫	1
副轴端盖衬垫	2
输入轴端盖衬垫	1
输出轴后端盖衬垫	1
盖板衬垫	1
滤清器衬垫	1
输出轴后端盖衬垫	1
范围挡气缸纸垫	1
端盖衬垫	2
端盖衬垫	1
小盖衬垫	1
小盖端盖纸垫	1
盖板纸垫（助力器侧）	2
端盖衬垫	1
插分挡气缸衬垫	1
进油管纸垫	1
双H阀衬垫	1
气控阀衬垫	1

本产品经过中国重汽认证，适用于中国重汽生产的车辆。
This product has been certified by SINOTRUK .
Applicable to all vehicle types produced by SINOTRUK.

主销修理包



配件名称	配件数量
衬套(上)	1
衬套(下)	1
单向密封圈	1
推力圆锥滚子轴承	1
调整垫片	1
调整垫片	1
调整垫片	1
调整垫片	1
调整垫片	1
调整垫片	1
调整垫片	1
调整垫片	1
调整垫片	1
调整垫片	1
调整垫片	1
调整垫片	1
主销	1
O形圈(62×3)	2
主销盖	2
孔用弹性挡圈	2
滑脂嘴总成（BM8*1 D71412 ZN）	2

本产品经过中国重汽认证，适用于中国重汽生产的车辆。
This product has been certified by SINOTRUK .
Applicable to all vehicle types produced by SINOTRUK.

钳体修理包



配件名称	配件数量
长滑销	1
短滑销	1
滑销衬套	3
内六角花形圆柱头螺钉	1
内六角花形圆柱头螺钉	1
滑销保护套	2
滑销保护套压环	2
橡胶帽	1
滑销盖(长滑销侧)	1
滑销盖(短滑销侧)	1

本产品经过中国重汽认证，适用于中国重汽生产的车辆。
This product has been certified by SINOTRUK . Applicable to all vehicle types produced by SINOTRUK.

轮胎　Tyre



规格 specification：　315/80R22.5

◈骨架材料升级：安全性更高　Upgrading skeleton material: much safer

使用超强ST帘线，胎体强度提升30%，承载性能更好
With super-strong ST cord, the strength of tire increases by 30% with excellent loading capability.
采用带束层高强钢丝3B+0°结构设计，冠部刚性更强，耐久性能提升20%
With belt and high-strength steel cord 3B+0° structure design. The crown section is more rigid and its durability is improved by 20%.

◈承载更强 Stronger loading capability

优化圈部材料分布，加贴尼龙子口布，提升轮胎载重和抗冲击能力；胎圈安全倍数提升15%
Optimizing the material distribution of the rim, adding nylon bead fabric, and enhancing the tire's load capacity and impact resistance. The safety factor of the tire ring increases by 15%.

◈升级胎面配方：行驶里程提升15%　Upgrading tread formula: mileage increases by 15%

降低生热，提高耐磨性能
Low heat generation and wear resistance is increased.

推荐使用轮位: 全轮位
Position: All position

推荐适用车型：牵引车
Recommend vehicle model: Tractor





高速公路 Expressway



等级公路Classified Highway

Size	层级 PR	花纹 Pattern	花纹深度 Tread Depth (mm)	行驶面宽度 Section Width (mm)	重量 (kg)	测量轮辋 Standard Rim	负荷（kg）Load		气压（kPa）Pressure		速度级别 Speed Grade
							单胎 Single	双胎 Dual	单胎 Single	双胎 Dual	
315/80R22.5	18PR	HHH01	18.3	235	65	9.00	3750	3450	830	830	M
315/80R22.5	20PR	HHH01	18.3	235	65	9.00	4000	3350	850	850	L



规格 specification： 12.00R20

◈高承载 Stronger loading capability

更高强度胎体设计：胎体强度提升26%，更高承载
With strengthened bead design the tire's durability is increased by 26% with higher loading capability.

◈3B+0°增强带束层结构设计：更安全 3B+0° Enhanced belt layer structure design: Much safer

冠部刚性提升25%，抗刺扎性能增强，爆胎少，更安全
The rigidity of crown is increased by 25% , enhancing puncture resistance, leading fewer blowouts and much safer.

◈低故障率 Low fault rate

两层尼龙布保护，防止子口内裂
Two layers of nylon fabric for protection prevent cracking from inside.

◈胶芯设计：Core design

胶芯内侧加贴钢丝粘合胶片，缓解高负载带来的冲击
Steel wire adhesive film is attached to the inner side of the rubber core to alleviate the impact caused by heavy load.

推荐使用轮位: 全轮位
Position: all position

推荐适用车型：自卸车
Recommend vehicle model: Dumper

▲ 推荐使用轮位
△ 允许使用轮位

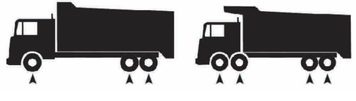



高速公路 Expressway

等级公路Classified Highway

Size	层级 PR	花纹 Pattern	花纹深度 Tread Depth (mm)	行驶面宽度 Section Width (mm)	重量 (kg)	测量轮辋 Standard Rim	负荷（kg）Load		气压（kPa）Pressure		速度级别 Speed Grade
							单胎 Single	双胎 Dual	单胎 Single	双胎 Dual	
12.00R20	18PR	HHH01	17.5	238	90	8.5	3750	3450	830	830	K
12.00R20	20PR	HHH01	17.5	238	90	8.5	4000	3650	900	900	K



规格 specification： 13R22.5

◈矿山专用胎面配方：抗撕裂、耐切割 Special tread compound for mining: anti-tear, cut-resistance

矿山专用抗撕裂胎面配方避免轮胎在矿山恶劣路况下出现的崩花、掉块甚至刺穿爆胎问题，提高轮胎使用寿命。
Special tread compound for mining, excellent anti-tear, anti-puncture, anti-wear performance and longer service life.

◈3B+0°结构+高强钢丝：更安全 3B+0° structure design +High-strength steel wire: much safer 故障率低 Low fault rate

采用ST超强钢丝，胎冠刚性大，在极恶劣路况条件下减少冲击爆、爆胎少、更安全
It adopts ST super strong steel wire, with a high rigidity of the tire crown. Under extremely bad road conditions, it reduces impact bursts, resulting in fewer blowouts and much safer.

◈高承载: Stronger loading capability

同等条件下可充气的体积更多、承载能力更强
Under the same conditions, a larger volume can be inflated and a stronger load-bearing capability.

推荐使用轮位: 全轮位
Position: all position

推荐适用车型：自卸车、牵引车
Recommend vehicle model: Dumper/Tractor

▲ 推荐使用轮位
△ 允许使用轮位





矿山路面Mining Road

极恶路面 Extremely bad road

Size	层级 PR	花纹 Pattern	花纹深度 Tread Depth (mm)	行驶面宽度 Section Width (mm)	重量 (kg)	测量轮辋 Standard Rim	负荷（kg）Load		气压（kPa）Pressure		速度级别 Speed Grade
							单胎 Single	双胎 Dual	单胎 Single	双胎 Dual	
13R22.5	18PR	KZH01	21	254	73	9.75	3750	3350	850	850	K
13R22.5	20PR	KZH01	21	254	73	9.75	4000	3350	875	875	G

保养用品　Maintenance materials

Always running　Always earning





油品等级 Oil grade	产品名称 Name	规格 Content
10W/40	曼发动机专用润滑油(国五、国六) Man special engine oil (Euro V、 Euro VI)	4L\18L\208L
5W-30	MT国五/国六和 MC国六发动机机油 MT Euro V/VI engine oil & MC EuroVI engine oil	4L\18L\208L
GL-5_85W/90	重负荷车辆齿轮油 Heavy duty vehicle gear oil	3.5L\18L\170KG
Level CH-4 15W-40	柴油机润滑油 Diesel engine nil	3.5L\18L\170KG
Level CH-4 20W-50	柴油机润滑油 Diesel engine nil	3.5L\18L
MTF C-I 85W-90	ZF变速器专用油 ZF special transmission oil	3.5L\18L\170KG
MTF_02L_75W-80	ZF缓速器和AMT专用油 ZF special retarder and AMT oil	20L
15W-40/CI-4	发动机润滑油 Engine oil	4L\18L\170KG
-	液压转向油 Hydraulic steering oil	3.5KG
SAE 80W-90	长效齿轮油(符合J2360) Long- life gear oil(Meets J2360 standard)	3.5L\18L\170KG
-	曼发动机专用冷却液(-35\-45) Man engine coolant(-35\-45)	4KG\10KG\18KG
-	极压复合锂基润滑脂 Extreme pressure complex lithium: based grease	0.8KG\1.8KG

本产品经过中国重汽认证，适用于中国重汽生产的车辆。
This product has been certified by SINOTRUK .
Applicable to all vehicle types produced by SINOTRUK.

中心库网络分布图　Distribution Map of Central Warehouse Network



配件内包装 Spare parts inner packaging

HOWO包装 HOWO PACKAGING





SITRAK包装 SITRAK PACKAGING





包装 Packaging

HOWO包装





适用运输方式：海运、陆运、随车

Applicable modes of transport: Sea freight, Land freight, Accompanying goods





适用运输方式：空运、快递

Applicable modes of transport:Air freight, Express delivery

包装　Packaging

SITRAK包装





适用运输方式：海运、陆运、随车

Applicable modes of transport: Sea freight, Land freight, Accompanying goods





适用运输方式：空运、快递

Applicable modes of transport:Air freight, Express delivery